高品質　CS-LSF 型　電流センサー

両電源タイプ　ブスバー・シャーシ取付型

特長

磁気比例式ホール電流検出器（オープンループ方式）

RoHS指令対応品

- 高信頼度
- 小型軽量
- 低消費電力
- 広測定範囲
- 低コスト

電気特性

Ta=25℃

製品名	製品コード:1329		CS-50LSF
	Symbol	Unit	
公称入力電流	If(n)	AT	±500
飽和電流	If(s)	AT	±900
公称出力電圧	Vh	V	±4±0.040 [at If(n)]
負荷抵抗	RL	Ω	10k
オフセット電圧	Vo	V	0±0.015 [at 0A]
電源電圧	Vcc	V DC	±15±5%
消費電流	Icc	mA	±22 Ave.
応答速度	Trr	μsec	5 Max. [at di/dt=100A/μsec]
出力電圧の温度ドリフト		%/℃	±0.08 Max. [at If(n)]
オフセット電圧の温度ドリフト		mV/℃	±1 Max. [at 0A]
耐電圧		kV	AC 2.5 [with 50 or 60 Hz 1min.]
絶縁抵抗		Ω	500M Min. [at 500V DC]
使用温度範囲	Ta	℃	-20 to +80
保存温度範囲	Ts	℃	-25 to +85
ヒステリシス幅		mV	±10 Max. [at If --> 0]

外形図

Unit : mm

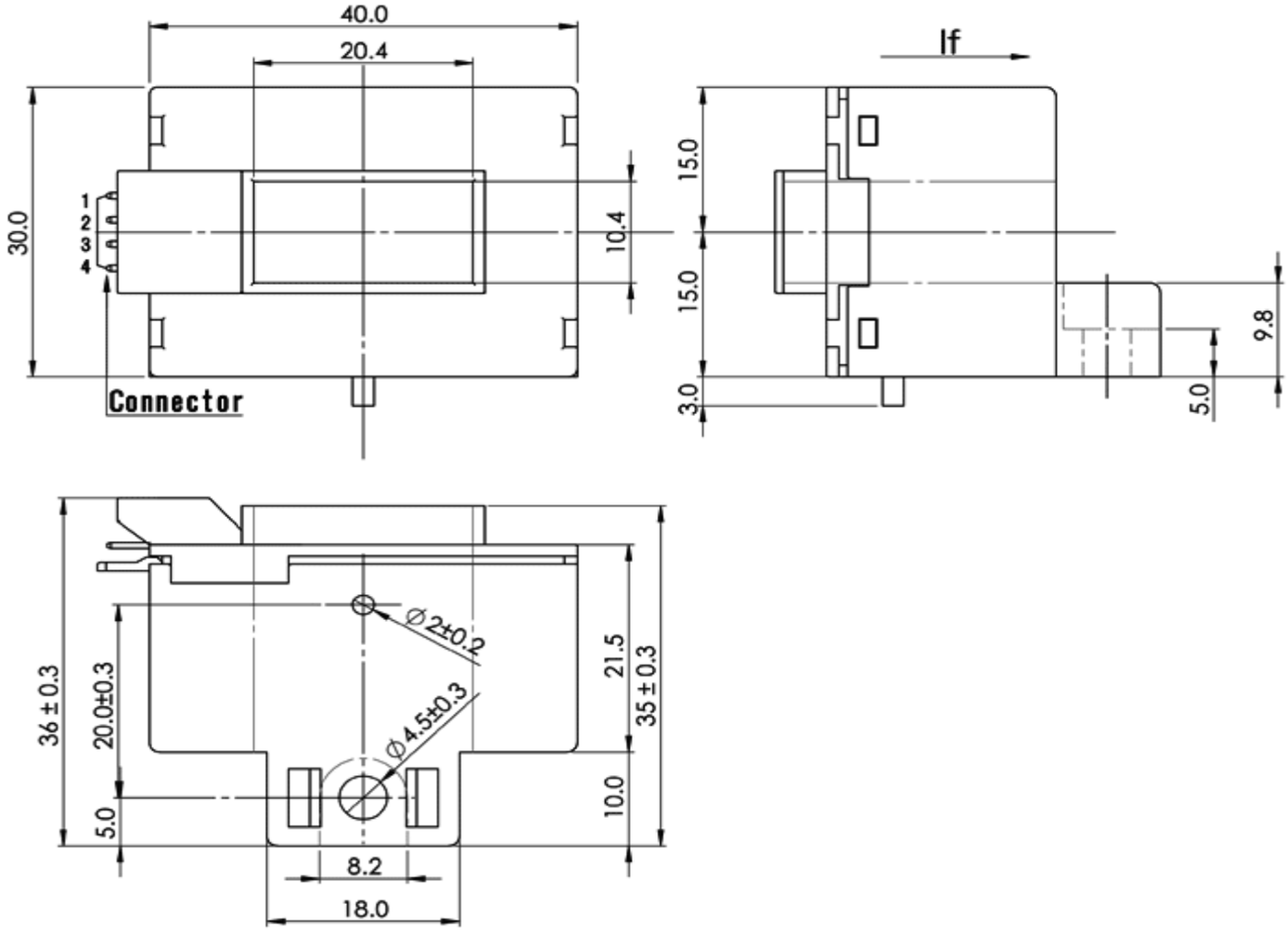

Connector 型式[22-12-1042] メーカー[モレックス]

CSH-22002

製品名	質量
CS-50LSF	54g

回路接続図

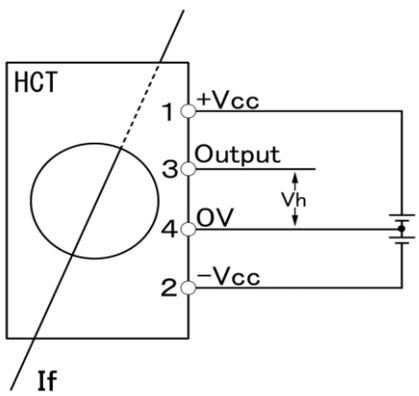

ナナエンジニアリング株式会社
〒194-0022
東京都町田市森野1-22-5 町田310五十子ビル4F
TEL : 042-851-7590 FAX : 042-851-7591
E-Mail : nanaeng_sales@nana-e.com
URL : http://www.nana-e.com

*このカタログに記載してある仕様については予告なく一部を変更する場合があります。 2024年09月現在のものです